Задача скачана с сайта www.MatBuro.ru
©МатБюро - Решение задач по высшей математике

Тема: Теория множеств

ЗАДАНИЕ. *Начертите фигуры, изображающие множества* $A=\{(x,y)\in R^2 \mid x^2+y^2<=1\}$, $B=\{(x,y)\in R^2 \mid x^2+(y-1)^2<=1\}$, *где* R^2 *- вещественная плоскость. Какие фигуры изображают множества* $A\cup B$, $A\cap B$, $R^2\backslash A$?

РЕШЕНИЕ:

Множество A

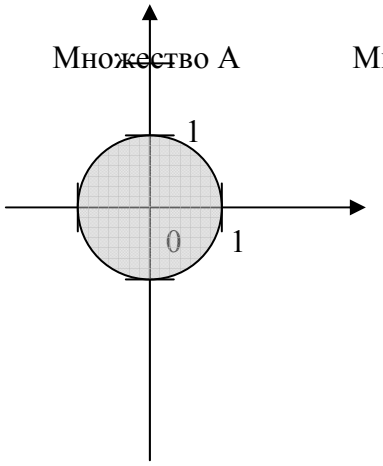

Множество B

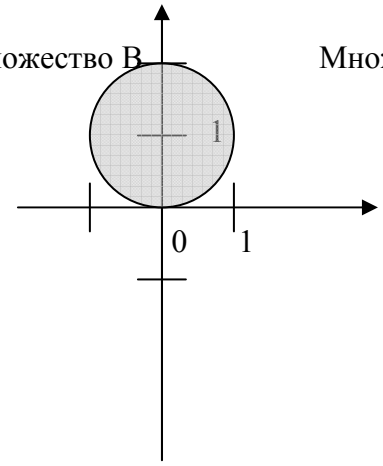

Множество AUB

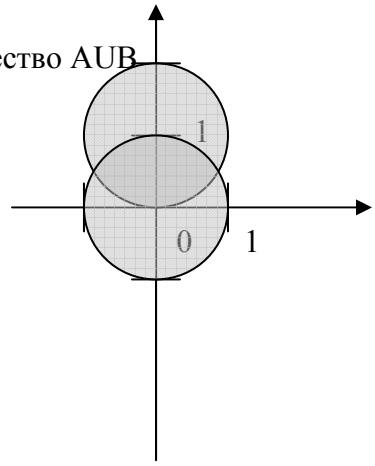

Множество A∩B

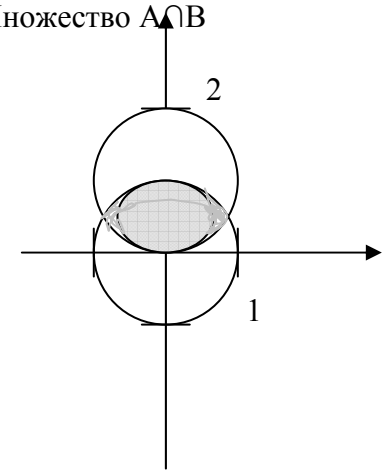
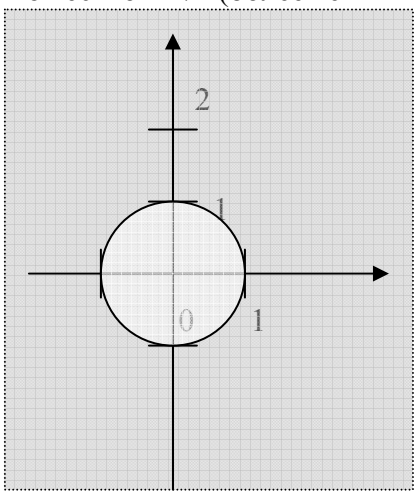
Множество $R^2\backslash A$ (более темным цветом)